EPS - Datenblatt

Serie EPS/MRM

Das Redundanz Modul wurde für den ausfallsicheren Betrieb von Netzteilen vor allem im DIN TS-35 Bereich entwickelt. In diesem Modul übernehmen nun Halbleiter MosFETs die Aufgabe der Entkopplungsdioden, die die Verluste massiv reduzieren. Dank der MosFET-Technologie ist der Spannungsabfall von Eingang zu Ausgang sehr gering (typ. 60mV bei 2x10A).
Bei einem Laststrom von z.B. 40A entsteht im MosFET-Redundanz-Modul nur noch ein Verlust von ca. 3W.
Das MRM konnte durch die neue Technologie sehr kompakt aufgebaut werden.
Die Ausgänge der beiden Netzgeräte werden auf der Eingangsseite des MRM angeschlossen und auf der Ausgangsseite steht damit eine sichere Stromversorgung zur Verfügung.

Energieeffizienz: sehr hoch (typ. 1,8W bei 48V und 2x10A)

Lieferumfang:
Redundanz Modul
Bedienungsanleitung

Serie **EPS/MRM**

EPS/MRM 48-40
Redundanz Modul

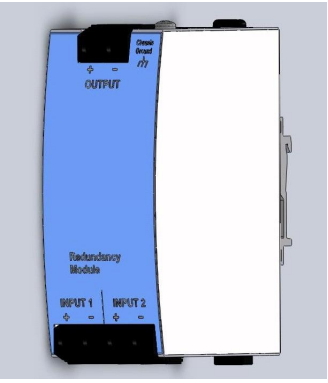

EPS/MRM Redundancy Module 3D

Allgemeine Daten

Technologie	Switching
Begrenzung Ausgangsstrom	max. 45A
Schutzklasse	IP 20
Kühlung	Konvektion
Betriebstemperatur	-40-70°C
Luftfeuchtigkeit	5-95% n.c
Betriebshöhe	0-2000m
Bauform	DIN Rail
Normen	EN60950-1,EN61000-4-2 to EN61000-4-8

Schnittstellen

Technische Daten

Ausgangsspannung	48 V
Ausgangsstrom	0-40 A
Eingangsspannung	48 VDC
Eingangsstrom	2 x 0-20A
Abmessung in mm (B x H x T)	46x124x127
Gewicht	0,360 kg
Bestellnummer	123823

Serie EPS/MRM

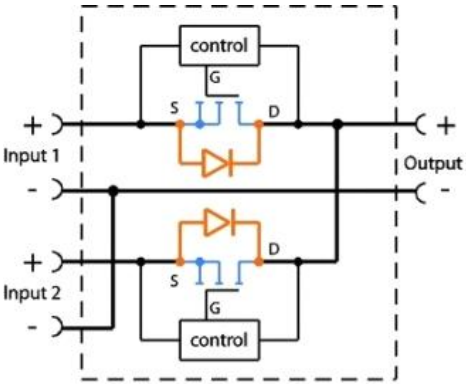

EPS_MRM connection scheme

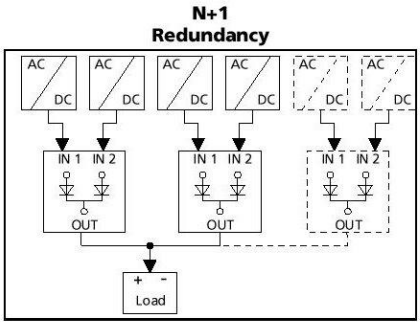

EPS/MRM N+1